平成29年度　浜松地区新人ミニバスケットボール大会　女子組合せ

◆参加チーム（16チーム）

有玉・曳馬・和田東・浜松蒲・龍禅寺・可美・新津・与進・葵
芳川北・佐藤・浜松東・相生飯田・浜松北・江南・浅間　＜順不同＞

予選：　2月18日（日）

※各リーグ1位・2位は決勝トーナメントに出場
※各リーグ3位・オープン参加は交流戦に出場

Aリーグ（中郡小会場）

	芳川北	浜松東	与進	江南	順位
芳川北		47－23	65－12	60－13	1
浜松東	×		29－27	45－43	2
与進	×	×		33－39	3
江南	×	×	×		4

Bリーグ（可美総合センター会場）

	相生飯田	葵	可美	和田東	順位
相生飯田		43－20	54－14	84－7	1
葵	×		37－32	85－15	2
可美	×	×		67－6	3
和田東	×	×	×		4

Cリーグ（中郡小会場）

	新津	曳馬	龍禅寺	有玉	順位
新津		57－14	85－13	69－12	1
曳馬	×		39－14	29－22	3
龍禅寺	×	×		45－43	2
有玉	×	×	×		4

Dリーグ（可美総合センター会場）

	浜松北	浅間	蒲	佐藤	順位
浜松北		42－41	94－15	43－21	1
浅間	×		83－22	34－30	2
蒲	×	×		25－78	4
佐藤	×	×	○		3

決勝：　2月25日（日）

※1～8位までが会長杯シード権獲得

会場：　浜松東小

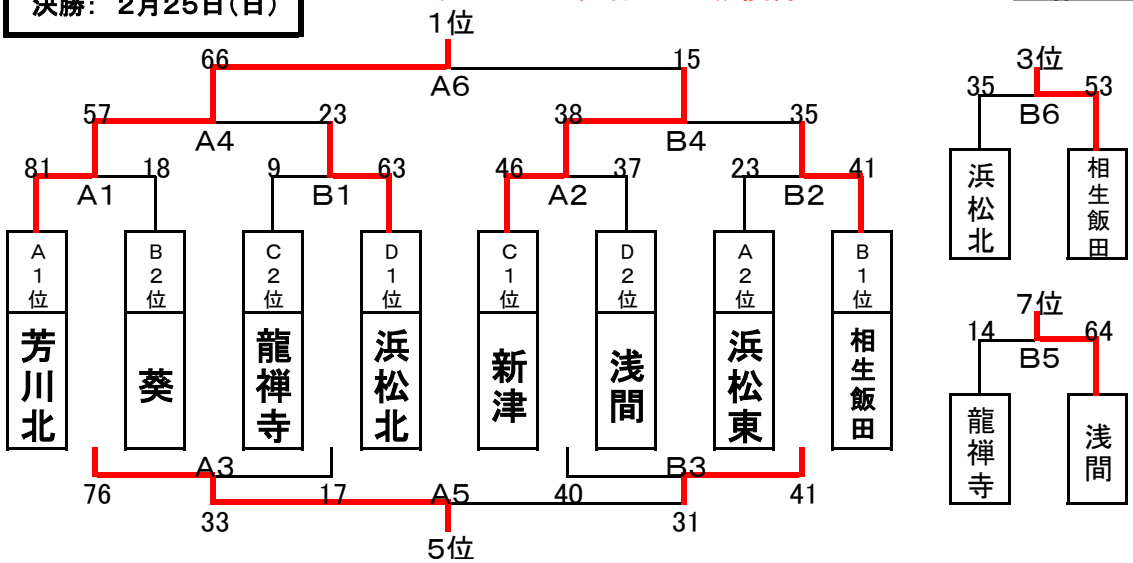

①芳川北
②新津
③相生飯田
④浜松北
⑤葵
⑥浜松東
⑦浅間
⑧龍禅寺
⑨与進
⑩可美
⑪佐藤
⑫有玉
⑬蒲
曳馬
江南
和田東

交流戦：　2月25日（日）

会場：　可美総合体育館

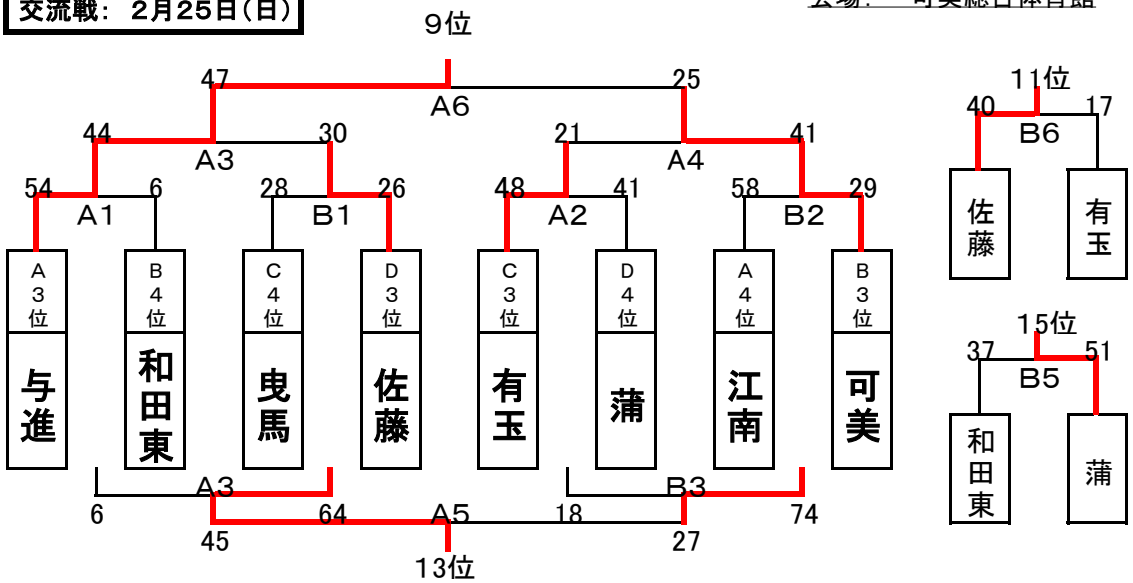

江南、曳馬、蒲、和田東
上記4チームについては
オープン参加ですので、
得点にかかわらず交流
戦となります。